Yaesu FT-90

Mikrofonadapter :



Bei modernen Handfunkgeräten ist meist nur noch ein 4poliger Klinkenstecker vorhanden. Die PTT wird dann über die Mikrofon-Leitung mit übertragen. Möchte man solch ein Mikrofon (oder wie in meinem Fall den Tiny-Tracker) an den FT-90 anschliessen, bietet sich dieser Adapter hier an.

Anschlußbuchse des FT-90:

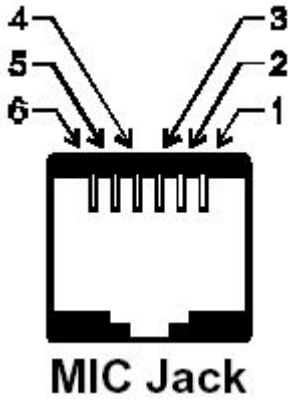


```
Pin-Nummer  Signal
1   SW2 (für diverse Taster)
2   9600Baud Ausgang für Packet-Radio
3   +9V
4   GND
5   Mikrofon-Eingang
6   SW1 (für diverse Taster)
```

Für die Schaltung braucht man nur 2 Transistoren, 1 Kondensator und 5 Widerstände :

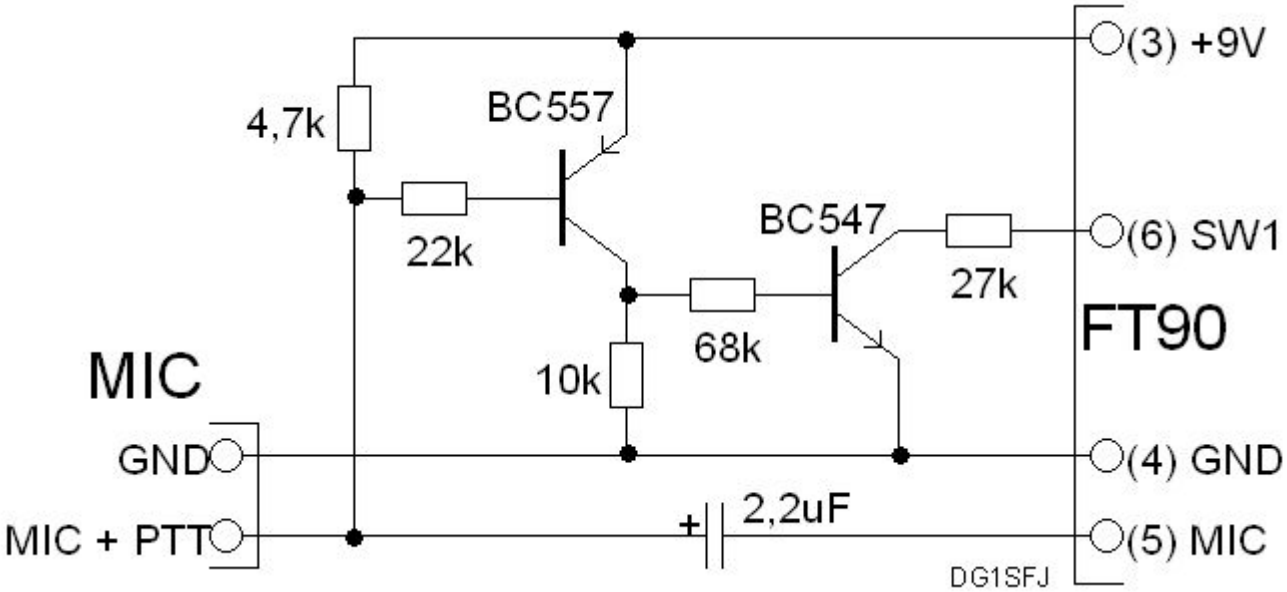

Interessant ist auch die Möglichkeit, ein normales 6adriges Kabel mit zwei Western-Stecker als Verlängerung zwischen dem Adapter und dem Funkgerät verwenden zu können...

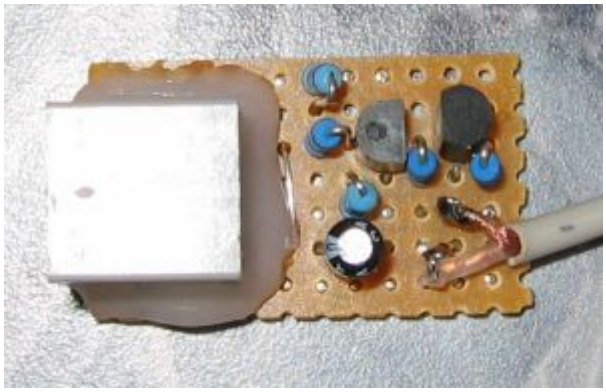

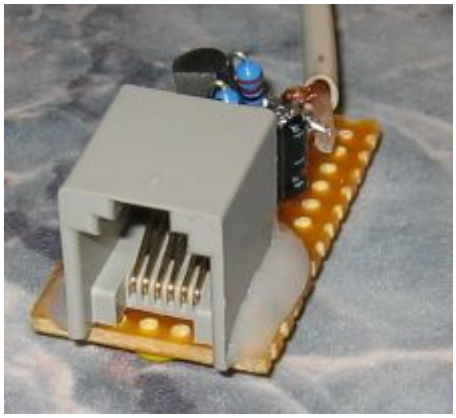

From:
https://elektronikfriedhof.de/ - **dg1sfj.de**

Permanent link:
https://elektronikfriedhof.de/doku.php?id=funk:geraete:yaesuft90

Last update: **2025/01/19 15:17**